Circuito Gerador de Sinal com 555

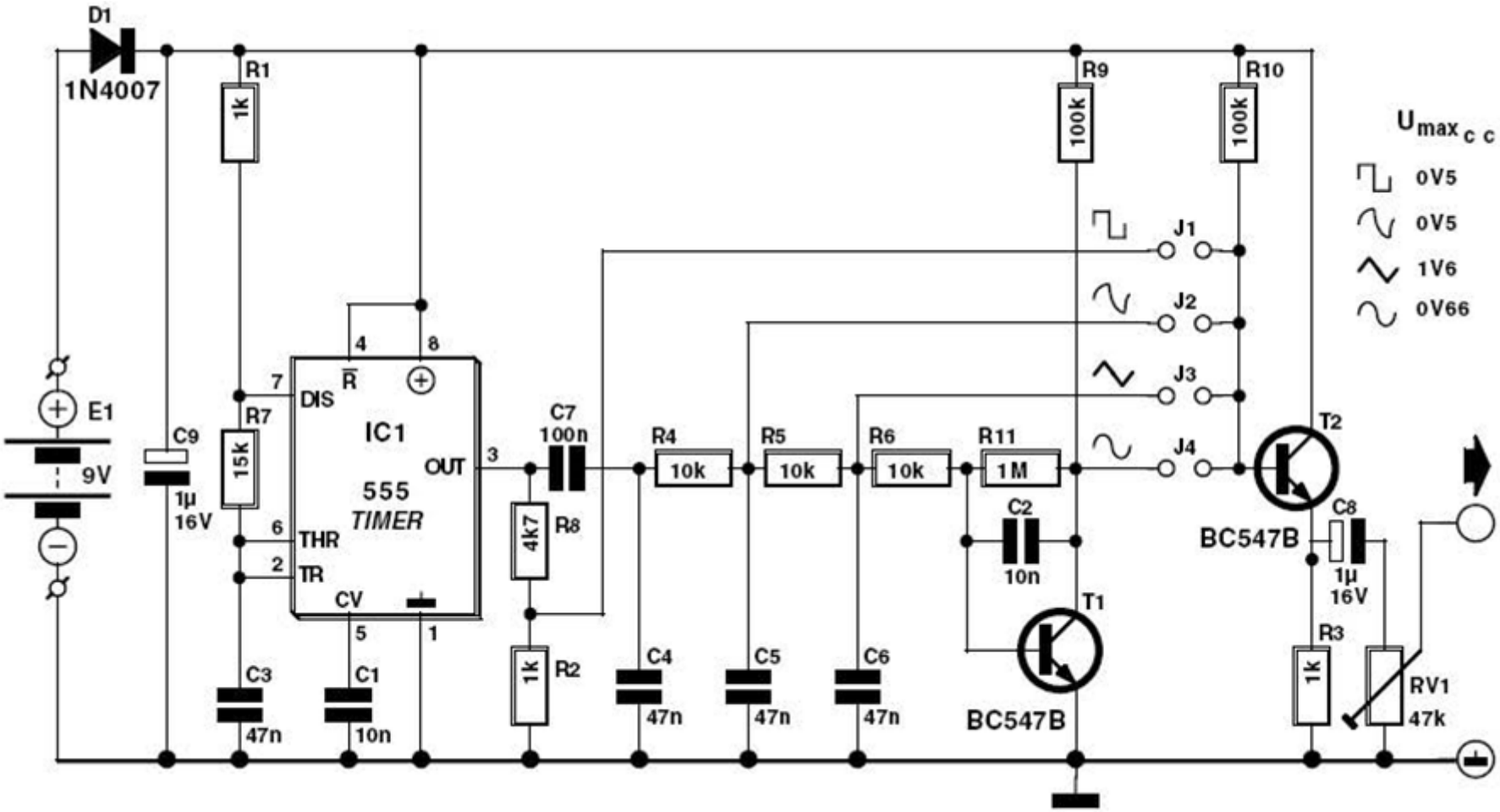

Este é mais um circuito baseado no fantástico CI 555, apesar da sua simplicidade, este circuito gerador de sinais é capaz de gerar sinais de onda quadrada, senoidal e dente de serra, com um ajuste de nível de saída. Esse gerador de sinais utiliza além do CI 555, dois transistores BC 547B e alguns componentes básicos como resistores e capacitores. Você poderá montar em uma caixa e instalar o potenciômetro de ajuste, uma chave seletora de sinais e dois bornes para utilizar os sinais de saída. Utilizando um Jack de painel tipo P4, você poderá alimentar o circuito com uma bateria de 9V ou uma Fonte de 9V.

Fonte: circuitsproject

Visite: www.mutcom.no.comunidades.net